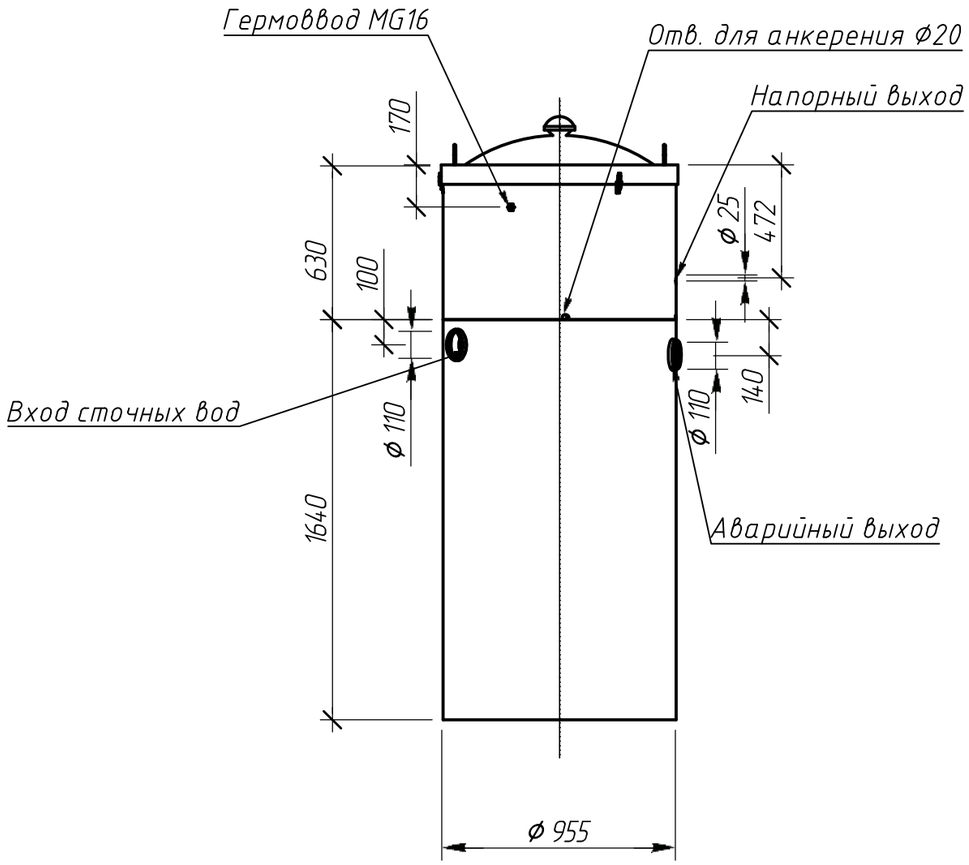

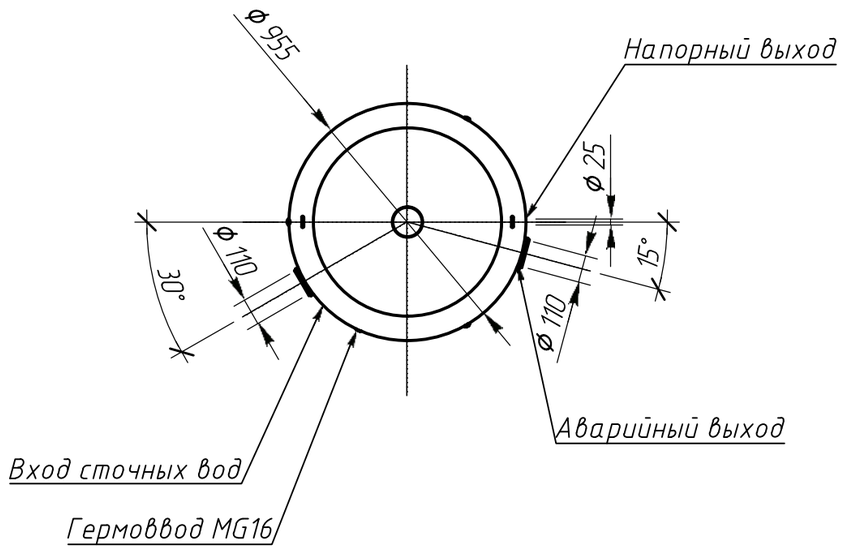

Технические характеристики:

1 Количество постоянно проживающих людей, чел.	– не более 3
2 Производительность, м3 в сутки	– 0,6
3 Режим удаления очищенной воды	– напорный
4 Методы очистки стоков	– механический, биологический, химико-физический
4 Вес, кг	– 144
5 Рабочий вес, кг	– 1075

Технические требования:

1 Станцию (автономную канализацию) использовать для глубокой биохимической очистки хозяйственно-бытовых сточных вод.
2 Станцию устанавливать в колодец-септик из бетонных колец.

Изм.	Кол. уч	Лист	№ док	Подпись	Дата	Alta Bio 3+ OR ГЧ		
Выполнил		Олефир				Станция глубокой биохимической очистки сточных вод в цилиндрическом корпусе Габаритный чертеж	Операция	Лист	Листов
Проверил		Казликин							1
							Компания Alta Group		
Утвердил		Титова							

Редактировал: Hv – 27.06.2019 16:34:40