Вид спереди

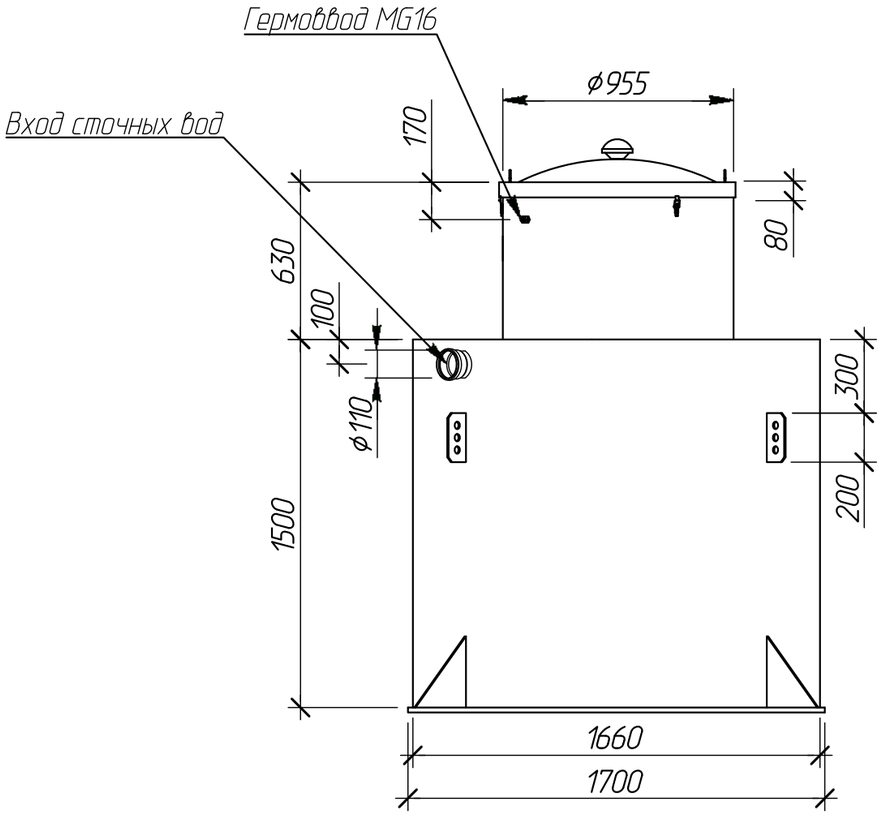

Вид сбоку

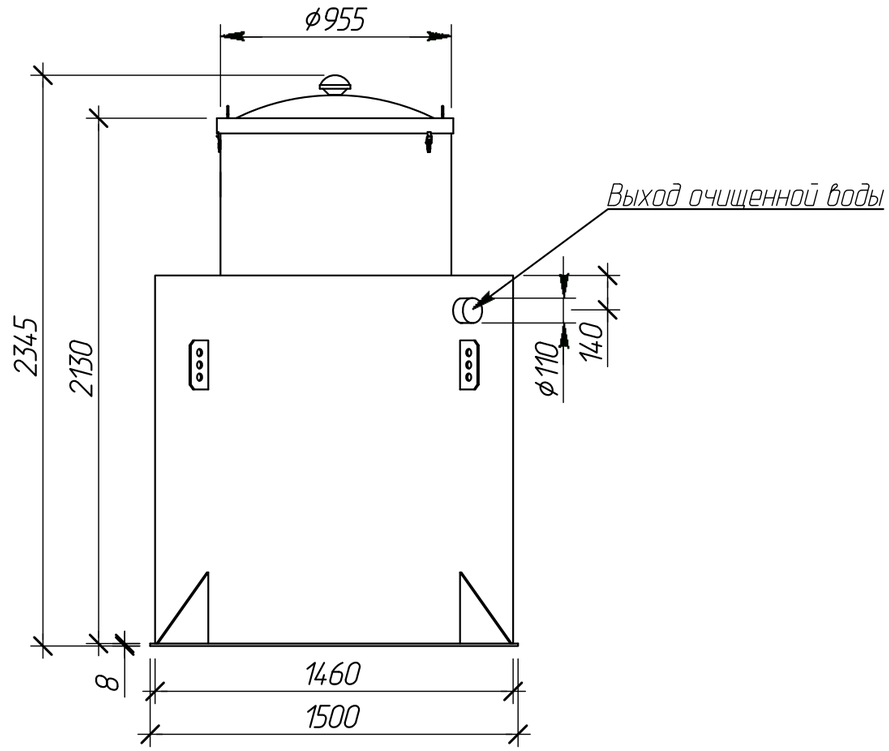

Вид сверху

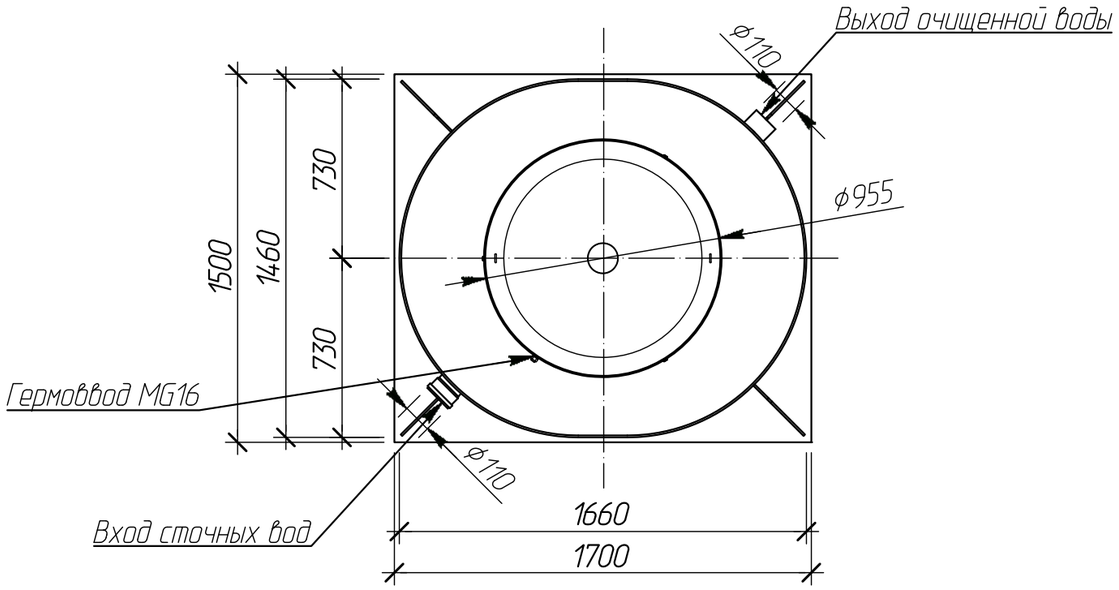

Изм.	Кол. уч	Лист	№ док	Подпись	Дата	Alta Bio 7 V5.2.0(955) V2.1		
Выполнил						Габаритные размеры Вид спереди M1:25, вид сбоку M1:25, вид сверху M1:25.	Операция	Лист	Листов
Проверил							ГЧ	–	–
Утвердил							Компания Alta Group		
Заказчик		–							
Отв. менеджер		–							

c:\users\nna\desktop\alta.bio