Инженерное Оборудование
Искусство очистки воды

Схема Кессона Тверь 1,5

117279, г. Москва, Профсоюзная ул., д. 93 а, этаж 5, помещен. 1, комн. 14
8(800)500-31-02, +7(495)580-58-50
info@trade-house.ru, trade-house.ru

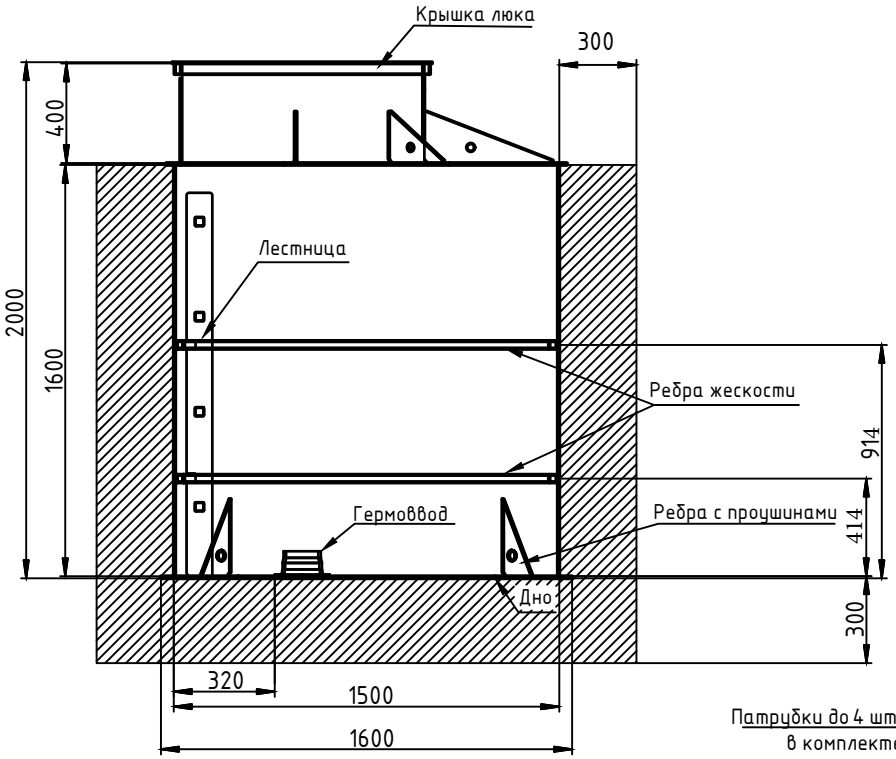

Заказчик (фио):_____

Адрес объекта, телефон:_____

Дата заявки:_____

Договор N:_____

Дата поставки:_____

Менеджер:_____

* ø обсадной трубы согласно паспорту скважины:_____мм

Примечание_____

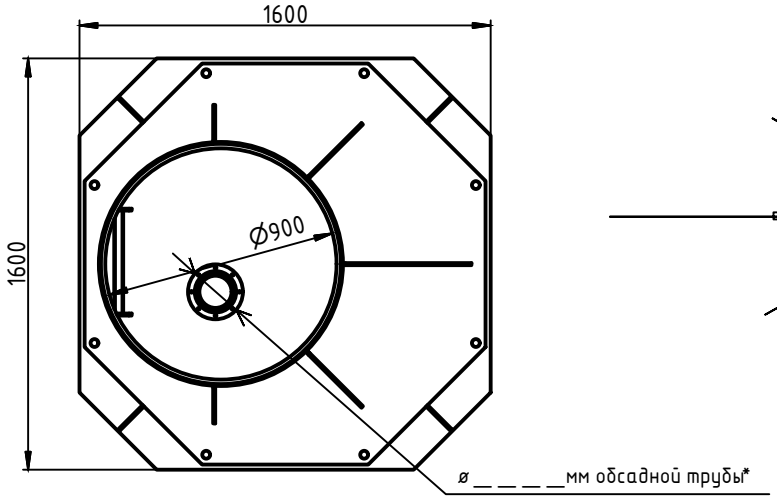

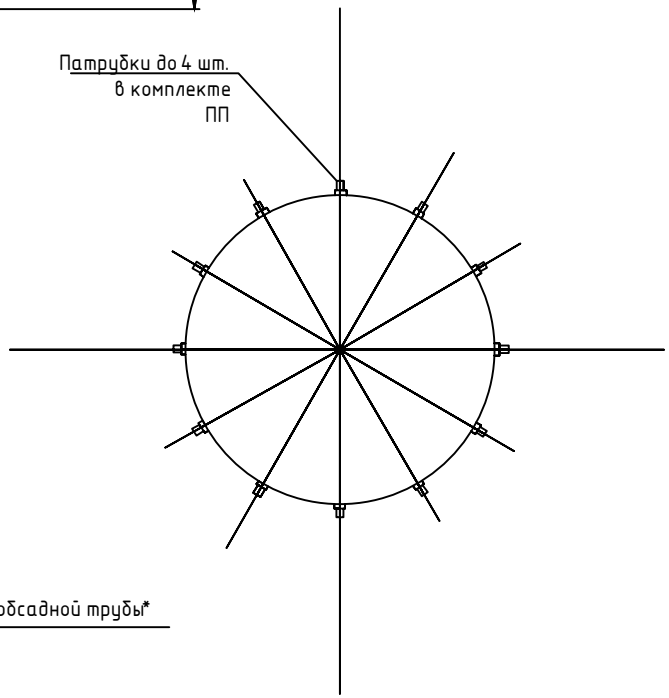

Высота расположения патрубка от дна кессона:

1. ПП Ø____мм, Н=____мм
2. ПП Ø____мм, Н=____мм
3. ПП Ø____мм, Н=____мм
4. ПП Ø____мм, Н=____мм